BC2B322216

产品尺寸参数

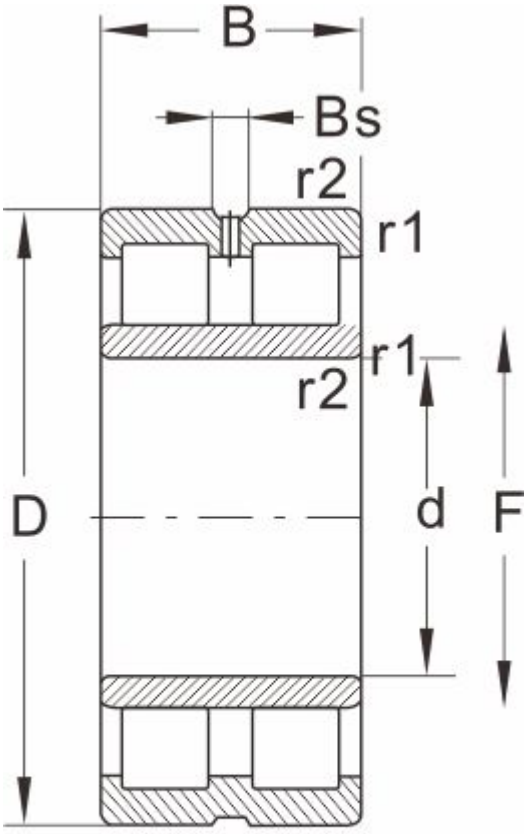

NNU...W33

型号	BC2B322216
外形尺寸(mm)	
d	320
D	460
B	120
r1 r2 min	--
基本额定载荷(kN)	
动荷载	1720
静荷载	3600
极限速度(rpm)	
脂润滑	--
油润滑	1400
轴承尺寸	
E	--
F	364
Bs ≈	--
S ≈	3.9
重量 (kg)	70