BC2B322217

产品尺寸参数

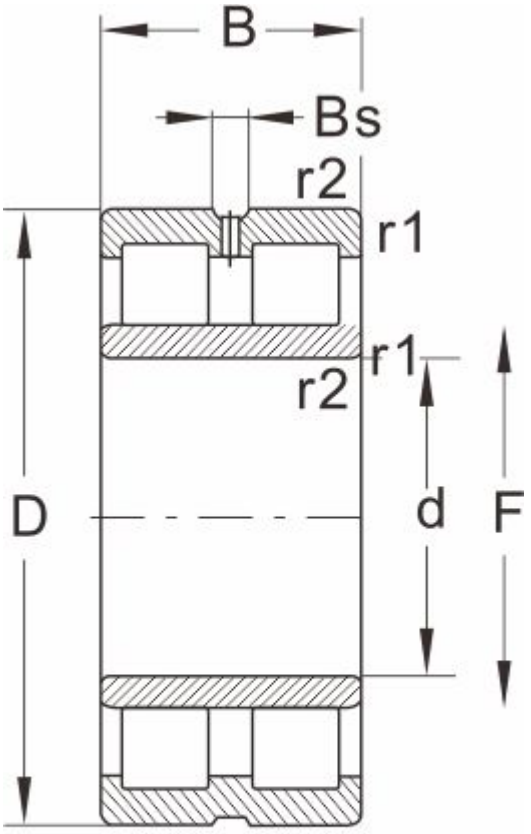

NNU...W33

型号	BC2B322217
外形尺寸(mm)	
d	360
D	500
B	125
r1 r2 min	--
基本额定载荷(kN)	
动荷载	2050
静荷载	4300
极限速度(rpm)	
脂润滑	--
油润滑	1300
轴承尺寸	
E	--
F	394
Bs ≈	--
S ≈	5
重量 (kg)	80