BC2B326880/HB1

产品尺寸参数

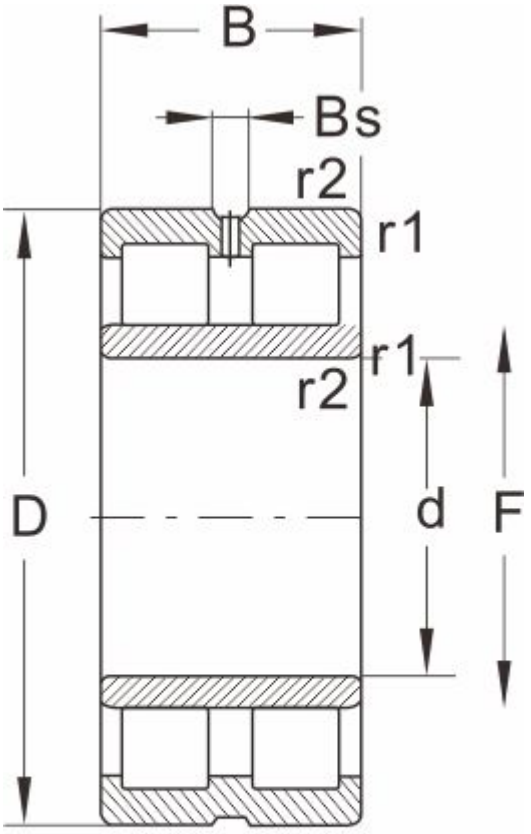

NNU...W33

型号	BC2B326880/HB1
外形尺寸(mm)	
d	400
D	600.19
B	200
r1 r2 min	--
基本额定载荷(kN)	
动荷载	3470
静荷载	7200
极限速度(rpm)	
脂润滑	--
油润滑	1100
轴承尺寸	
E	--
F	449
Bs ≈	16.7
S ≈	5
重量 (kg)	200