BC2B326894/HB1

产品尺寸参数

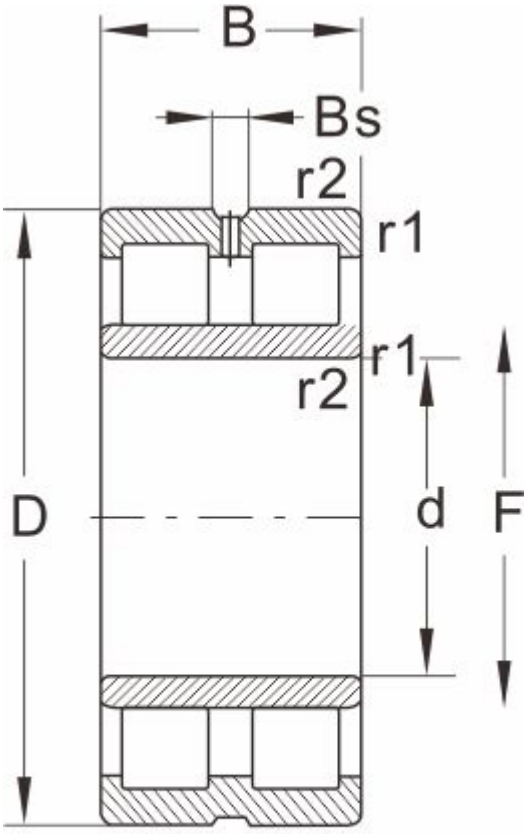

NNU...W33

型号	BC2B326894/HB1
外形尺寸(mm)	
d	650
D	920
B	335
r1 r2 min	--
基本额定载荷(kN)	
动荷载	8580
静荷载	23200
极限速度(rpm)	
脂润滑	--
油润滑	630
轴承尺寸	
E	--
F	723
Bs ≈	--
S ≈	5.3
重量 (kg)	740