BCB322969/HB1

产品尺寸参数

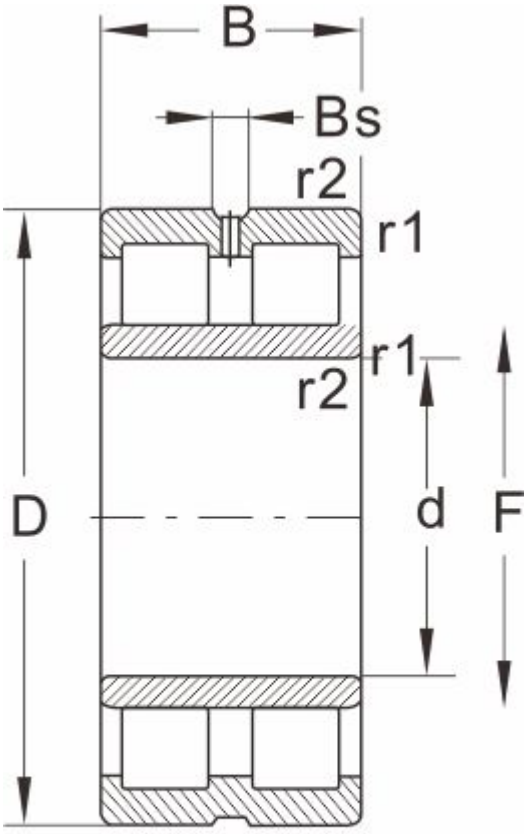

NNU...W33

型号	BCB322969/HB1
外形尺寸(mm)	
d	457.2
D	660.4
B	228.6
r1 r2 min	--
基本额定载荷(kN)	
动荷载	3690
静荷载	8150
极限速度(rpm)	
脂润滑	--
油润滑	950
轴承尺寸	
E	--
F	508
Bs ≈	--
S ≈	15.6
重量 (kg)	235