BT2B332449

产品尺寸参数

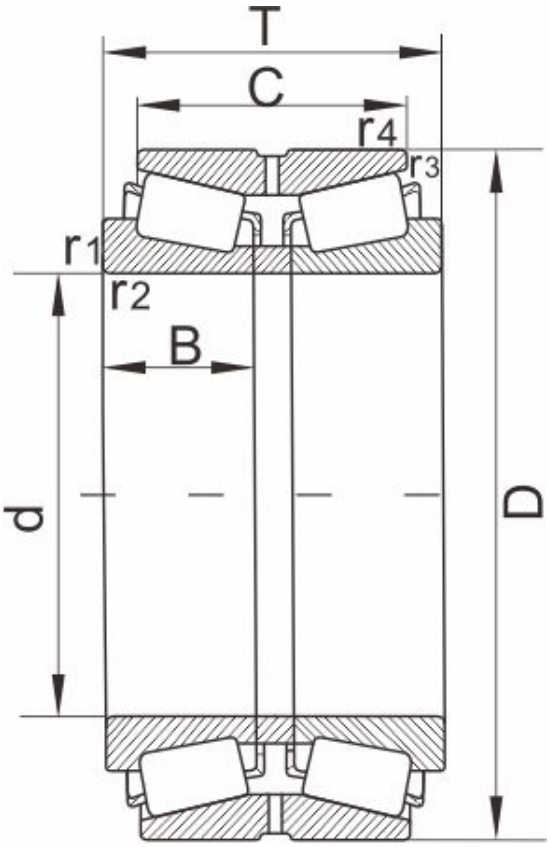

图 Design 11

型号	BT2B332449

外形尺寸 [mm]

d	285.750,11.2500
D	380.898
T	139.7
C	107.95
r1,r2 Min	3.5
r3,r4 Min	1
重量 (kg)	42
AFBMA	LM654649/LM654610D
图	11

额定载荷

动负荷	1140
静负荷	3000

计算参数

e	0.43
Y1	1.6
Y2	2.3
Y0	1.6
K	1.35