BT2B332585/HA2

产品尺寸参数

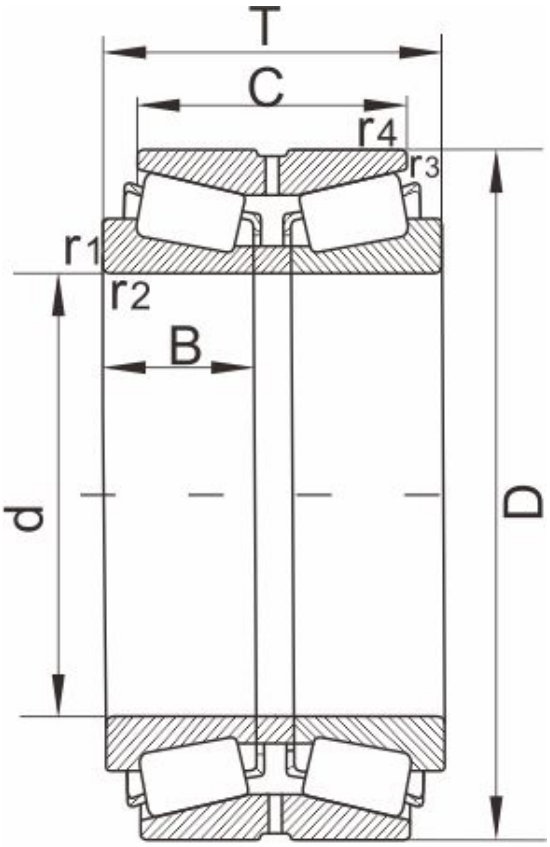

图 Design 11

型号	BT2B332585/HA2

外形尺寸 [mm]

d	177.800,7.0000
D	269.875
T	119.062
C	93.662
r1,r2 Min	3.5
r3,r4 Min	1.5
重量 (kg)	23.3
AFBMA	M238840/M238810D
图	11

额定载荷

动负荷	825
静负荷	1840

计算参数

e	0.33
Y1	2
Y2	3
Y0	2
K	1.76