BT2B332625

产品尺寸参数

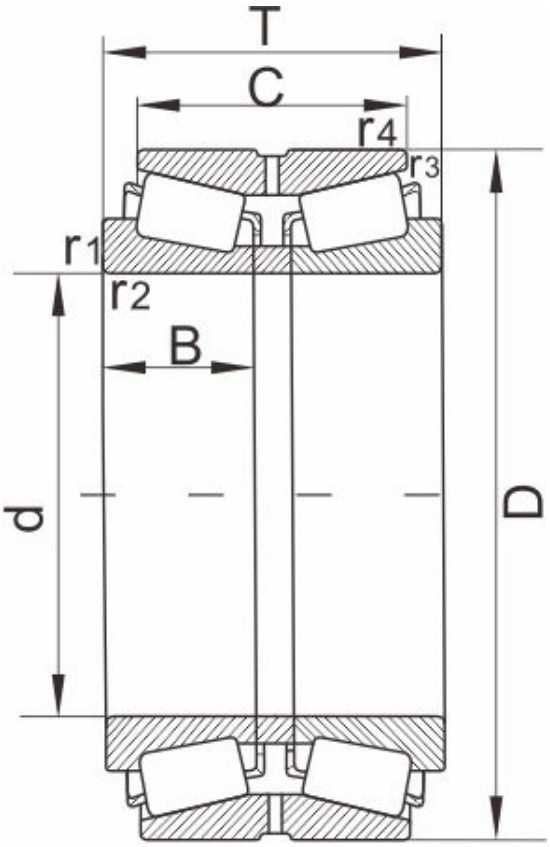

图 Design 11

型号	BT2B332625

外形尺寸 [mm]

d	774.962,30.5103
D	1016
T	266.7
C	209.5
r1,r2 Min	8
r3,r4 Min	2.5
重量 (kg)	525
AFBMA	--
图	11

额定载荷

动负荷	5830
静负荷	17100

计算参数

e	0.33
Y1	2
Y2	3
Y0	2
K	1.79