BT2B332768

产品尺寸参数

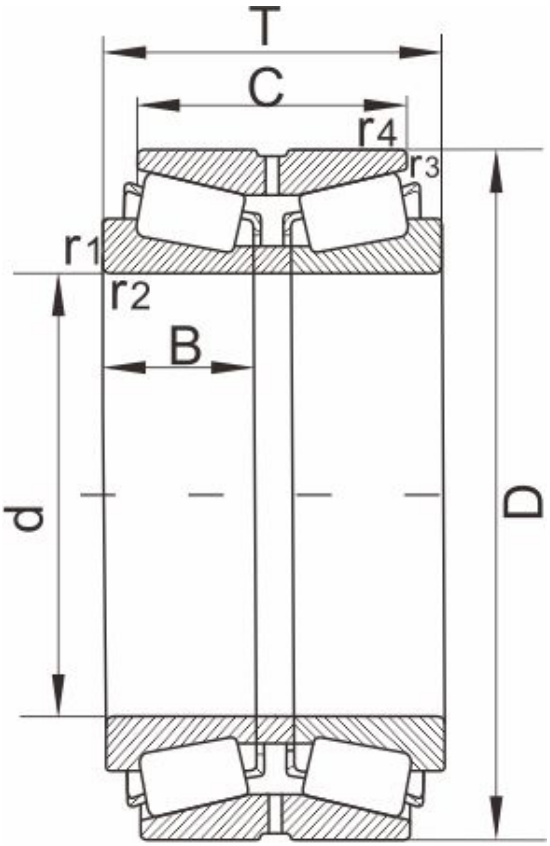

图 Design 11

型号	BT2B332768

外形尺寸 [mm]

d	90,3.5433
D	135
T	49
C	39.35
r1,r2 Min	1.5
r3,r4 Min	0.8
重量 (kg)	2.2
AFBMA	--
图	11

额定载荷

动负荷	198
静负荷	342

计算参数

e	0.33
Y1	2
Y2	3
Y0	2
K	1.76