BT2B332797

产品尺寸参数

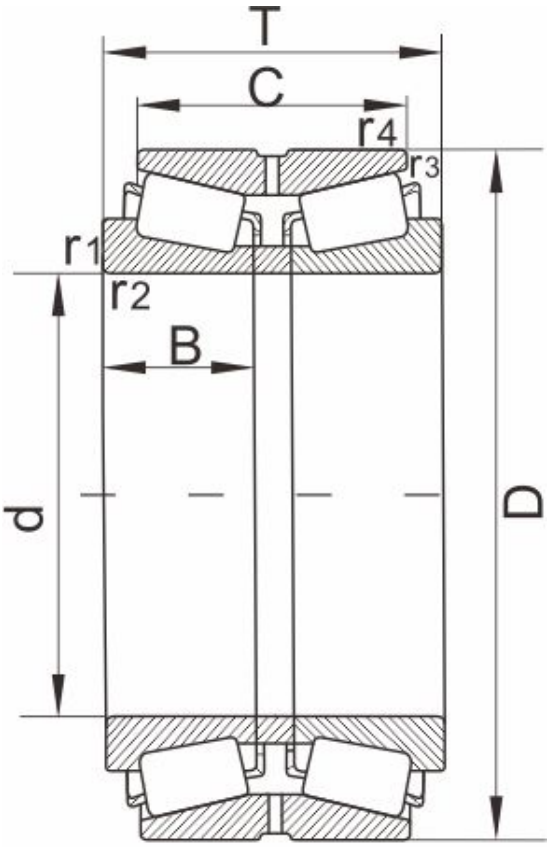

图 Design 11

型号	BT2B332797

外形尺寸 [mm]

d	480,18.8976
D	650
T	180
C	130
r1,r2 Min	5
r3,r4 Min	1.5
重量 (kg)	150
AFBMA	--
图	11

额定载荷

动负荷	2750
静负荷	6620

计算参数

e	0.4
Y1	1.7
Y2	2.5
Y0	1.7
K	1.48