BT2B332830

产品尺寸参数

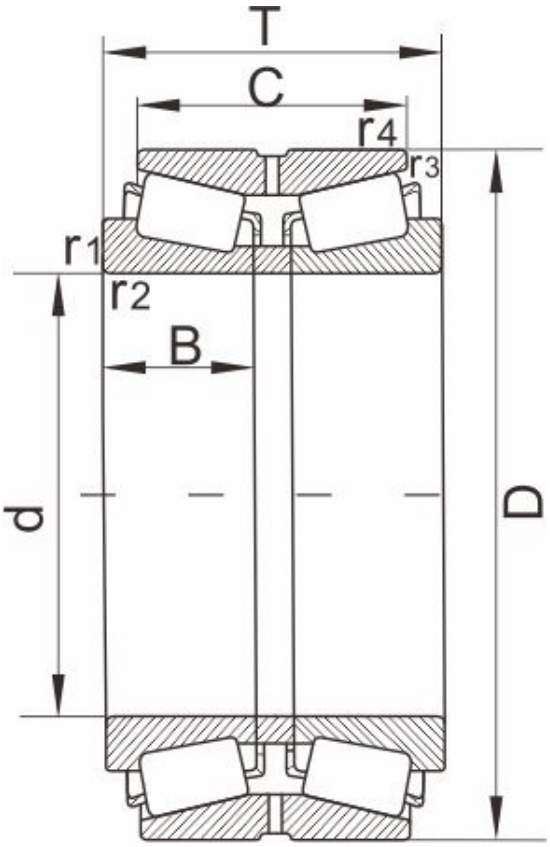

图 Design 11

型号	BT2B332830

外形尺寸 [mm]

d	340,13.3858
D	460
T	160
C	128
r1,r2 Min	3
r3,r4 Min	1
重量 (kg)	71
AFBMA	--
图	11

额定载荷

动负荷	1940
静负荷	4690

计算参数

e	0.31
Y1	2.2
Y2	3.3
Y0	2.2
K	1.86