BT2B332831

产品尺寸参数

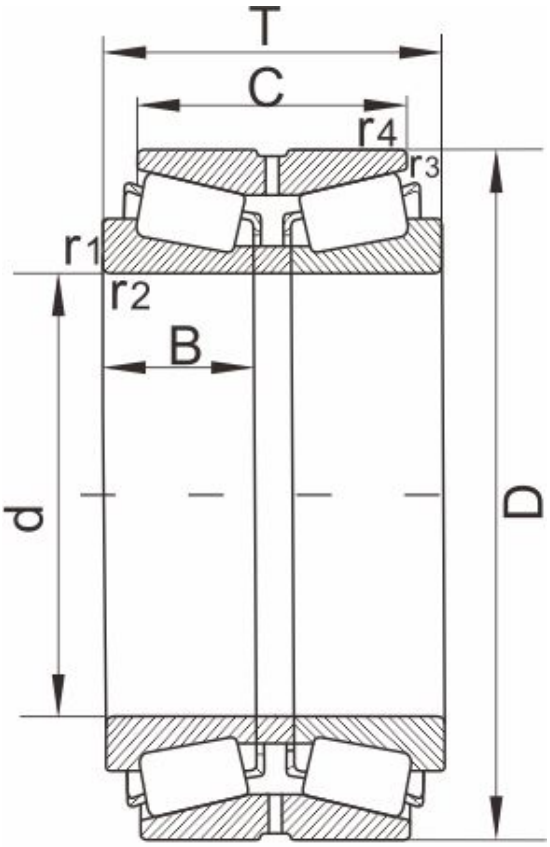

图 Design 11

型号	BT2B332831

外形尺寸 [mm]

d	360,14.1732
D	480
T	160
C	128
r1,r2 Min	3
r3,r4 Min	1
重量 (kg)	73
AFBMA	--
图	11

额定载荷

动负荷	1900
静负荷	4780

计算参数

e	0.33
Y1	2
Y2	3
Y0	2
K	1.77