BT2B332931

产品尺寸参数

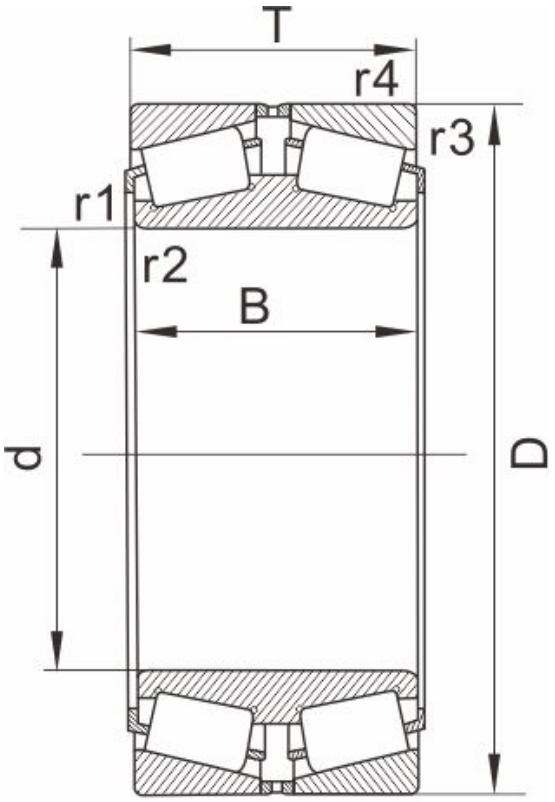

图 Design 11

型号	BT2B332931

外形尺寸 [mm]

d	240,9.4488
D	480
T	220
B	200
r1,r2 Min	2.5
r3,r4 Min	5
重量 (kg)	183
AFBMA	--
图	11

额定载荷

动负荷	3190
静负荷	5800

计算参数

e	0.72
Y1	0.94
Y2	1.4
Y0	0.9
K	0.82