FC1828105

产品尺寸参数

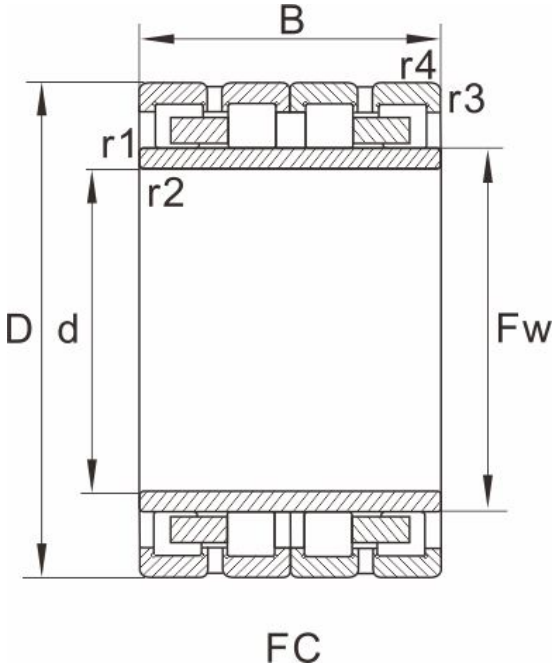

型号	FC1828105

外形尺寸(mm)

d	90
D	140
B	1405
Fw	105
r1.2min	1.5
r3.4min	1.5
图列	2

基本额定载荷(kN)

动荷载	402
静荷载	739
重量 (kg)	6

参考型号

SKF	
FAG	
NTN	
NSK	
KOYO	