FC2028104

产品尺寸参数

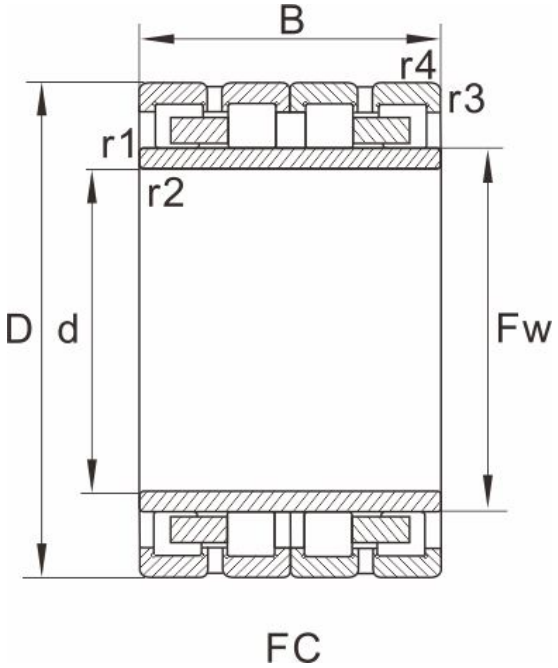

型号	FC2028104

外形尺寸(mm)

d	100
D	140
B	104
Fw	111
r1.2min	1.5
r3.4min	1.5
图列	2

基本额定载荷(kN)

动荷载	400
静荷载	820
重量 (kg)	5.3

参考型号

SKF	
FAG	
NTN	
NSK	100RV1401
KOYO	