FC243390

产品尺寸参数

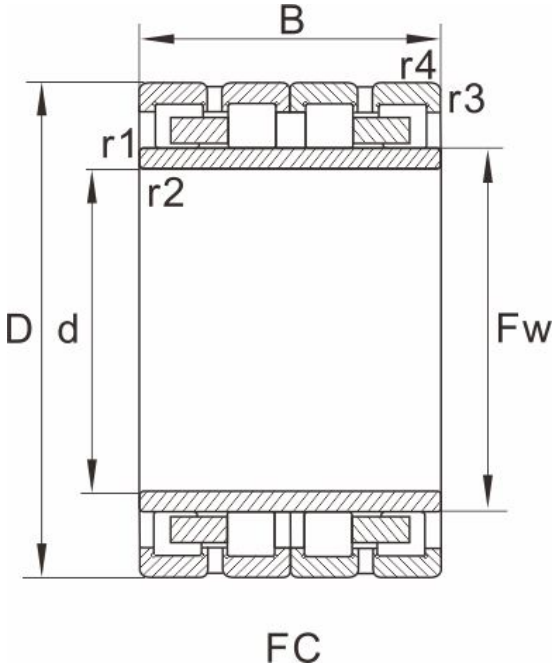

型号	FC243390

外形尺寸(mm)

d	120
D	165
B	90
Fw	132
r1.2min	2
r3.4min	2
图列	1

基本额定载荷(kN)

动荷载	510
静荷载	780
重量 (kg)	5.6

参考型号

SKF	
FAG	537675
NTN	
NSK	
KOYO	