FC2842125

产品尺寸参数

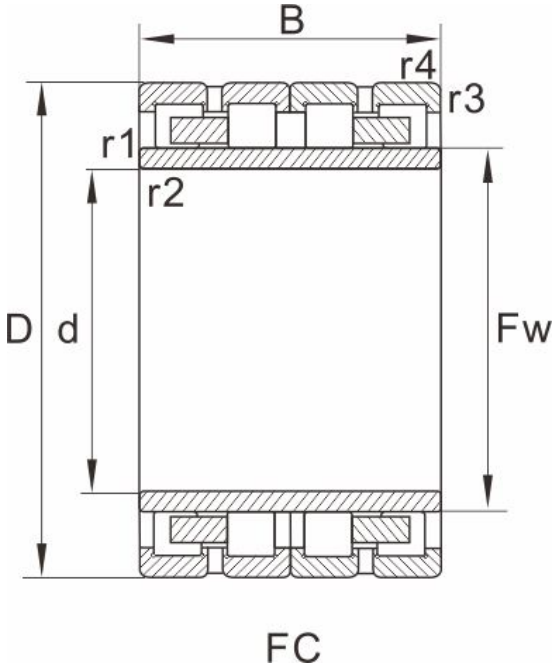

型号	FC2842125

外形尺寸(mm)

d	140
D	210
B	125
Fw	158
r1.2min	2
r3.4min	2
图列	2

基本额定载荷(kN)

动荷载	715
静荷载	1265
重量 (kg)	14.9

参考型号

SKF	
FAG	
NTN	
NSK	
KOYO	