FC3044120

产品尺寸参数

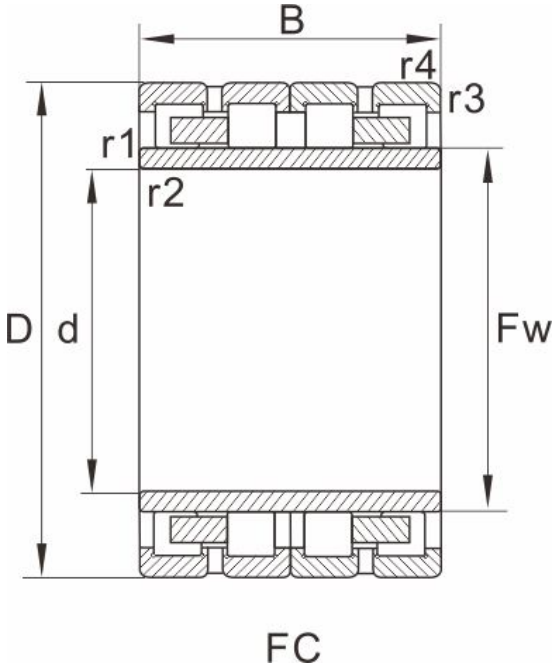

型号	FC3044120

外形尺寸(mm)

d	150
D	220
B	120
Fw	167
r1.2min	2
r3.4min	2
图列	2

基本额定载荷(kN)

动荷载	702
静荷载	1193
重量 (kg)	15.5

参考型号

SKF	
FAG	
NTN	
NSK	
KOYO	