FC3045136

产品尺寸参数

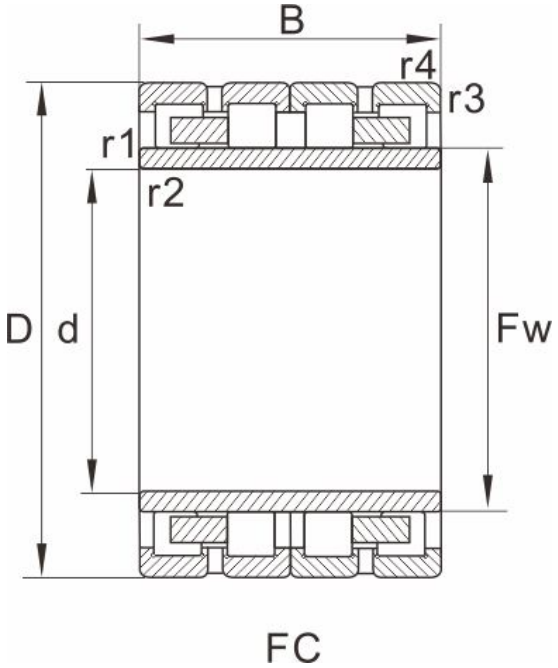

型号	FC3045136

外形尺寸(mm)

d	150
D	225
B	135
Fw	169
r1.2min	2
r3.4min	2
图列	1

基本额定载荷(kN)

动荷载	820
静荷载	1460
重量 (kg)	19

参考型号

SKF	
FAG	
NTN	
NSK	150RV2204
KOYO	