FC3246180

产品尺寸参数

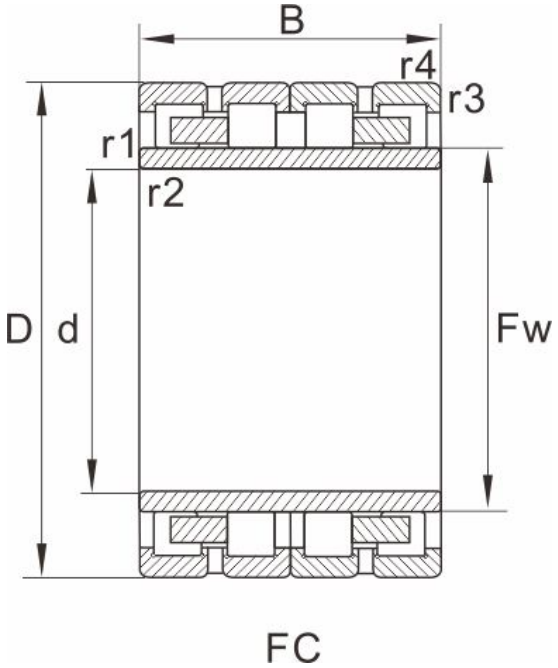

型号	FC3246180

外形尺寸(mm)

d	160
D	230
B	180
Fw	178
r1.2min	2.1
r3.4min	2.1
图列	1

基本额定载荷(kN)

动荷载	1080
静荷载	2270
重量 (kg)	24.6

参考型号

SKF	
FAG	
NTN	
NSK	160RV2303
KOYO	32FC23180