FC3248120

产品尺寸参数

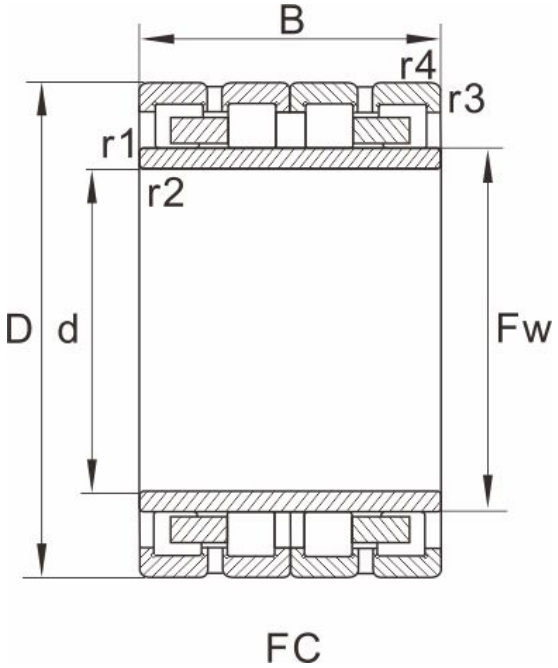

型号	FC3248120

外形尺寸(mm)

d	160
D	240
B	120
Fw	183
r1.2min	2.1
r3.4min	2.1
图列	1

基本额定载荷(kN)

动荷载	745
静荷载	1320
重量 (kg)	18.6

参考型号

SKF	
FAG	
NTN	
NSK	160RV2401
KOYO	32FC24120W