FC3446180

产品尺寸参数

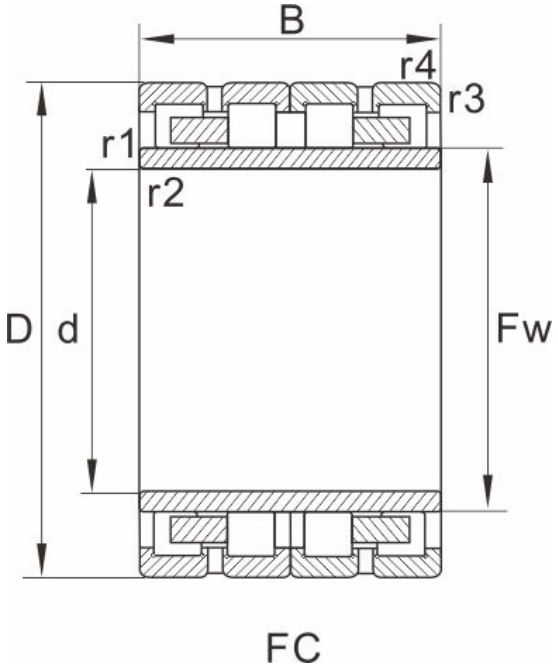

型号	FC3446180

外形尺寸(mm)

d	170
D	230
B	180
Fw	186
r1.2min	2.1
r3.4min	2.1
图列	2

基本额定载荷(kN)

动荷载	1040
静荷载	2690
重量 (kg)	24.5

参考型号

SKF	
FAG	
NTN	
NSK	
KOYO	