FC3450150

产品尺寸参数

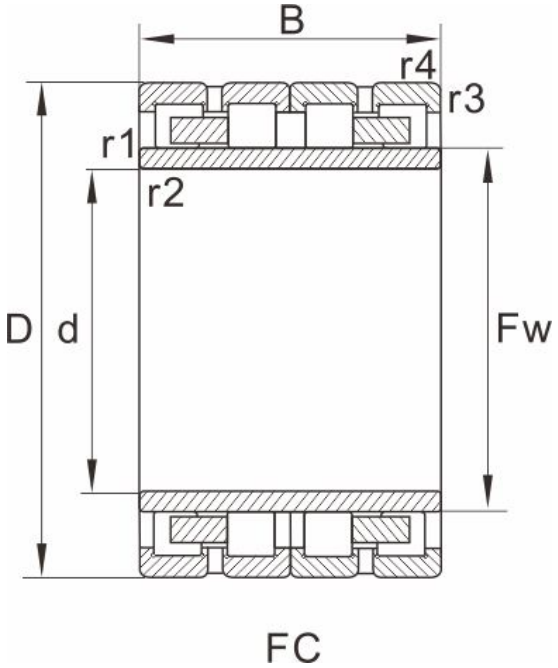

型号	FC3450150

外形尺寸(mm)

d	170
D	250
B	150
Fw	192
r1.2min	2.1
r3.4min	2.1
图列	2

基本额定载荷(kN)

动荷载	980
静荷载	2016
重量 (kg)	25

参考型号

SKF	
FAG	
NTN	
NSK	
KOYO	