FC3650120

产品尺寸参数

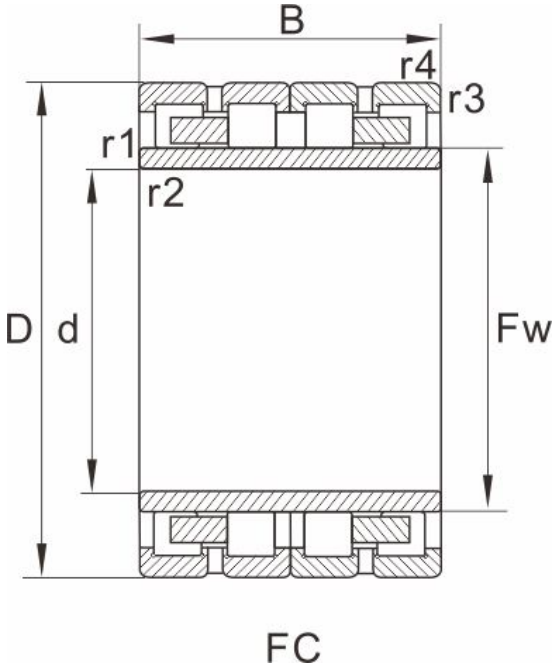

型号	FC3650120

外形尺寸(mm)

d	180
D	250
B	120
Fw	200
r1.2min	2.1
r3.4min	2.1
图列	2

基本额定载荷(kN)

动荷载	610
静荷载	1578
重量 (kg)	18

参考型号

SKF	
FAG	
NTN	
NSK	
KOYO	