FC3652160

产品尺寸参数

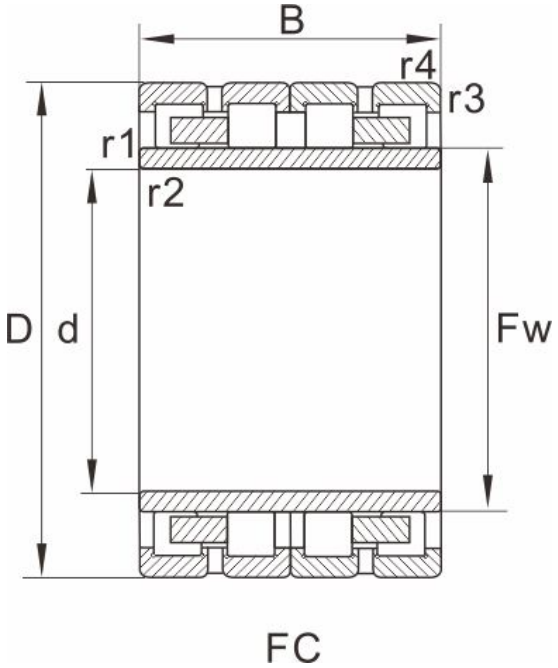

型号	FC3652160

外形尺寸(mm)

d	180
D	260
B	160
Fw	202
r1.2min	2.1
r3.4min	2.1
图列	2

基本额定载荷(kN)

动荷载	880
静荷载	2230
重量 (kg)	28.4

参考型号

SKF	
FAG	
NTN	
NSK	
KOYO	