FC4058130

产品尺寸参数

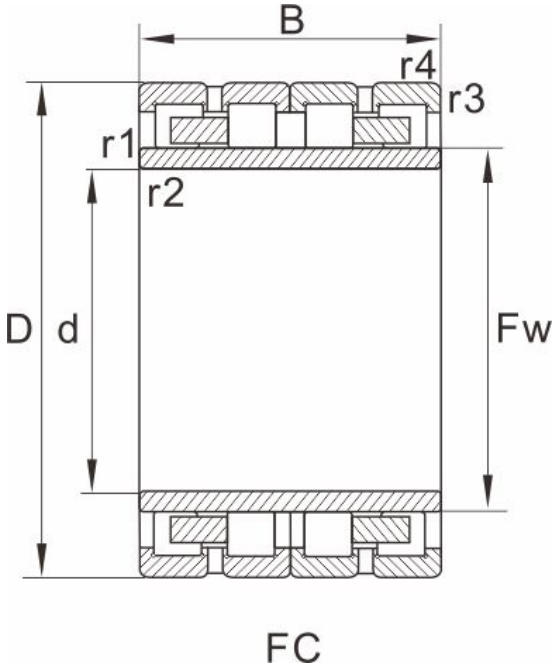

型号	FC4058130

外形尺寸(mm)

d	200
D	290
B	130
Fw	226
r1.2min	2.1
r3.4min	2.1
图列	2

基本额定载荷(kN)

动荷载	945
静荷载	1916
重量 (kg)	38.5

参考型号

SKF	
FAG	
NTN	
NSK	
KOYO	