FC4062130

产品尺寸参数

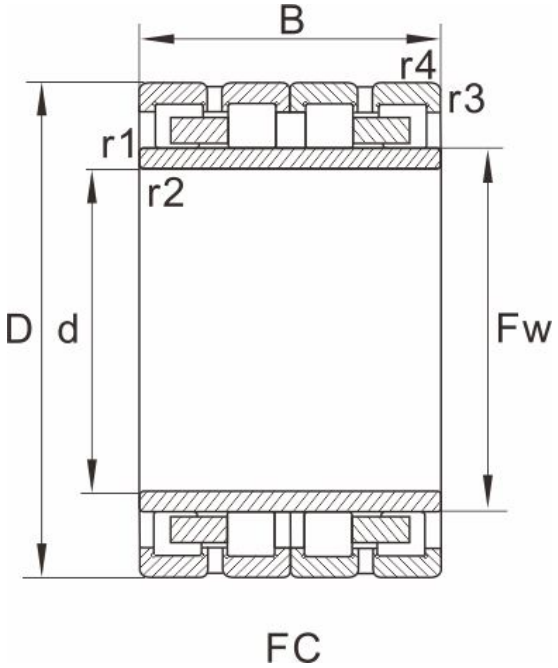

型号	FC4062130

外形尺寸(mm)

d	200
D	310
B	130
Fw	229
r1.2min	2.1
r3.4min	2.1
图列	2

基本额定载荷(kN)

动荷载	1113
静荷载	2254
重量 (kg)	36.3

参考型号

SKF	
FAG	
NTN	
NSK	
KOYO	