FC4458192

产品尺寸参数

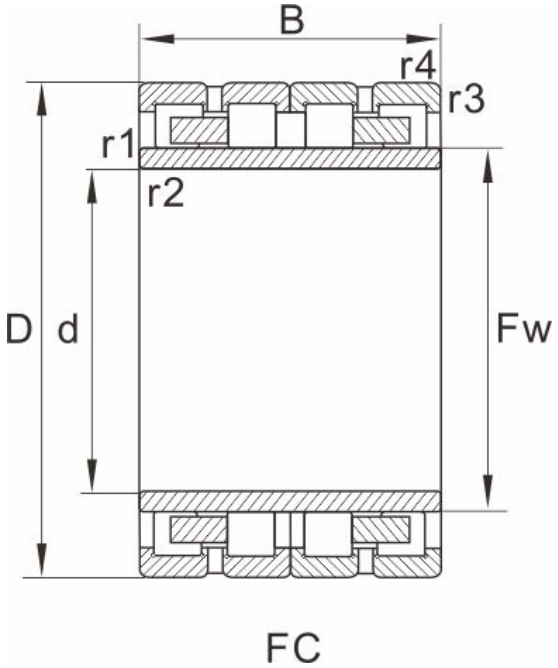

型号	FC4458192

外形尺寸(mm)

d	220
D	290
B	192
Fw	239
r1.2min	2.1
r3.4min	2.1
图列	1

基本额定载荷(kN)

动荷载	1190
静荷载	3350
重量 (kg)	33.8

参考型号

SKF	
FAG	
NTN	4R4413
NSK	
KOYO	