FC4462190

产品尺寸参数

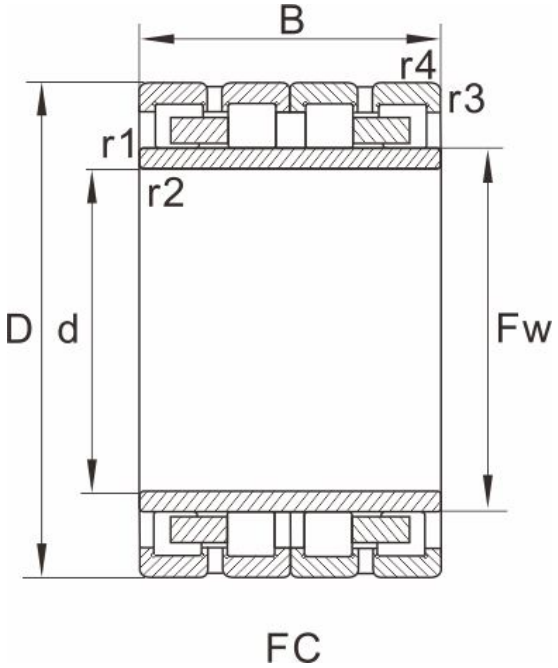

型号	FC4462190

外形尺寸(mm)

d	220
D	310
B	190
Fw	246
r1.2min	2.1
r3.4min	2.1
图列	2

基本额定载荷(kN)

动荷载	1320
静荷载	3450
重量 (kg)	45

参考型号

SKF	
FAG	
NTN	
NSK	
KOYO	