FC5070220A

产品尺寸参数

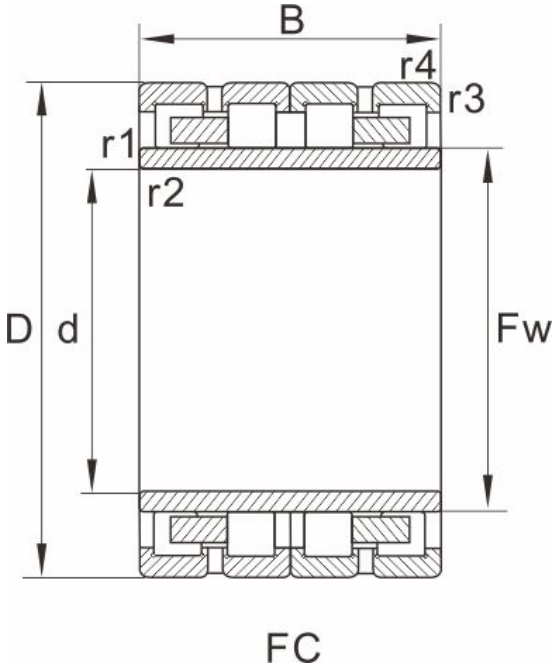

型号	FC5070220A

外形尺寸(mm)

d	250
D	350
B	220
Fw	274
r1.2min	3
r3.4min	3
图列	4

基本额定载荷(kN)

动荷载	1670
静荷载	3640
重量 (kg)	58

参考型号

SKF	
FAG	
NTN	
NSK	
KOYO	