FC5274192

产品尺寸参数

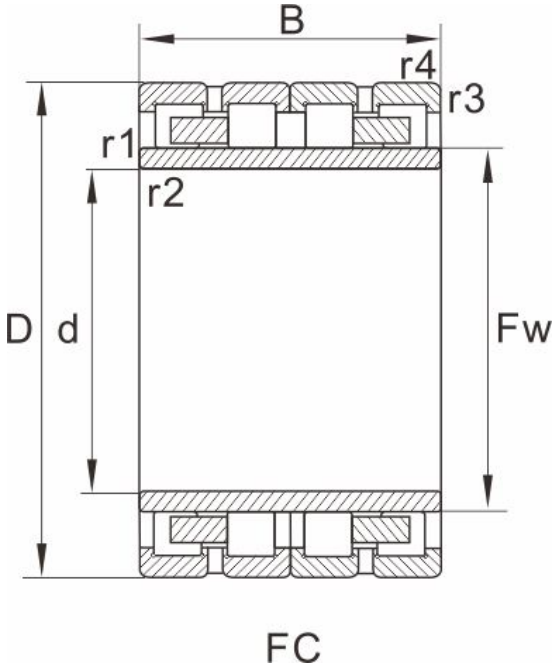

型号	FC5274192

外形尺寸(mm)

d	260
D	370
B	192
Fw	291
r1.2min	3
r3.4min	3
图列	2

基本额定载荷(kN)

动荷载	1670
静荷载	4010
重量 (kg)	66

参考型号

SKF	
FAG	
NTN	
NSK	
KOYO	