FC5476280

产品尺寸参数

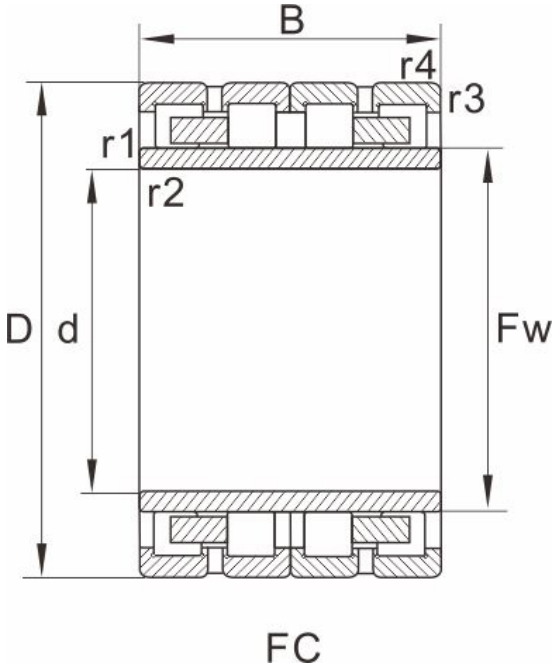

型号	FC5476280

外形尺寸(mm)

d	270
D	380
B	280
Fw	297
r1.2min	2.5
r3.4min	2.5
图列	6

基本额定载荷(kN)

动荷载	2260
静荷载	5750
重量 (kg)	101

参考型号

SKF	
FAG	
NTN	4R5407
NSK	
KOYO	