FC5478220

产品尺寸参数

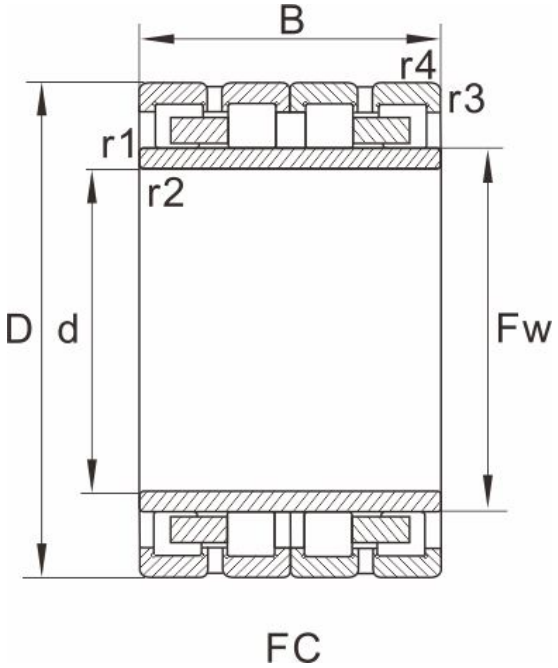

型号	FC5478220

外形尺寸(mm)

d	270
D	390
B	220
Fw	306
r1.2min	3
r3.4min	3
图列	4

基本额定载荷(kN)

动荷载	1800
静荷载	4800
重量 (kg)	86.7

参考型号

SKF	
FAG	
NTN	
NSK	
KOYO	