# FC84116230

## 产品尺寸参数

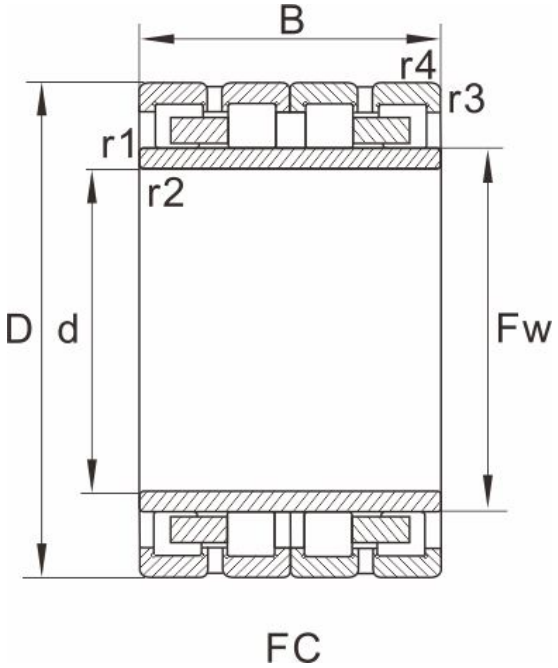


| 型号 | FC84116230 |
|---|---|

外形尺寸(mm)

| | |
|---|---|
| d | 420 |
| D | 580 |
| B | 230 |
| Fw | 466 |
| r1.2min | 4 |
| r3.4min | 4 |
| 图列 | 1 |

基本额定载荷(kN)

| | |
|---|---|
| 动荷载 | 2430 |
| 静荷载 | 6250 |
| 重量 (kg) | 181 |

参考型号

| | |
|---|---|
| SKF | |
| FAG | |
| NTN | 4R8408 |
| NSK | |
| KOYO | |