FCD4460200

产品尺寸参数

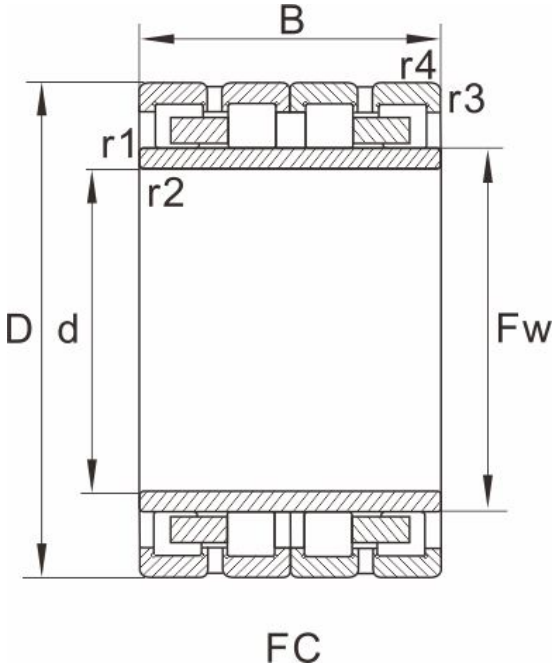

型号	FCD4460200

外形尺寸(mm)

d	220
D	300
B	200
Fw	240
r1.2min	2.1
r3.4min	2.1
图列	2

基本额定载荷(kN)

动荷载	1800
静荷载	3900
重量 (kg)	41

参考型号

SKF	
FAG	
NTN	
NSK	
KOYO	