FCD5272260

产品尺寸参数

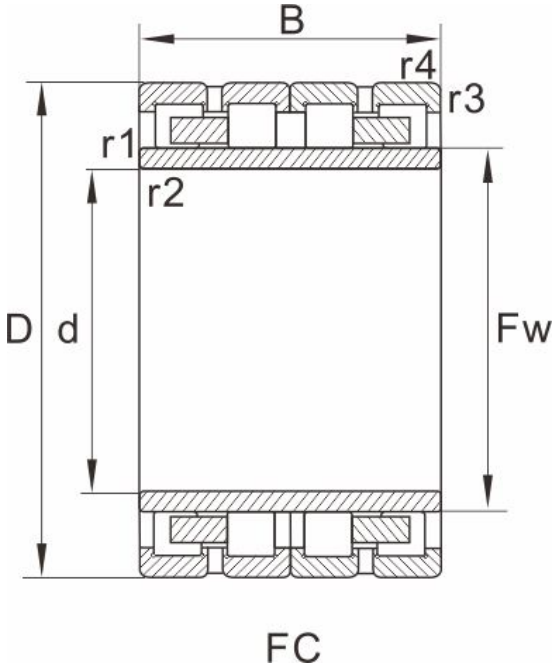

型号	FCD5272260

外形尺寸(mm)

d	260
D	360
B	260
Fw	287
r1.2min	3
r3.4min	3
图列	5

基本额定载荷(kN)

动荷载	2300
静荷载	5320
重量 (kg)	80

参考型号

SKF	
FAG	
NTN	4R5231
NSK	
KOYO	52FC36260