FCD5684280

产品尺寸参数

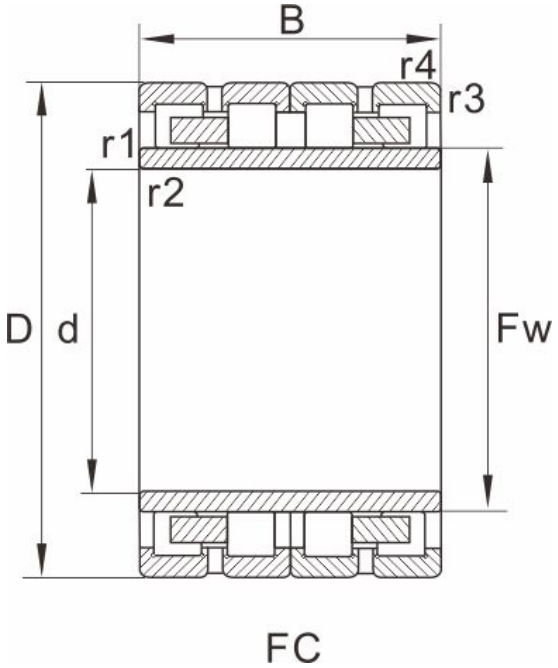

型号	FCD5684280

外形尺寸(mm)

d	280
D	420
B	280
Fw	318
r1.2min	4
r3.4min	4
图列	4

基本额定载荷(kN)

动荷载	2945
静荷载	7212
重量 (kg)	137

参考型号

SKF	
FAG	
NTN	
NSK	
KOYO	