FCD6492300

产品尺寸参数

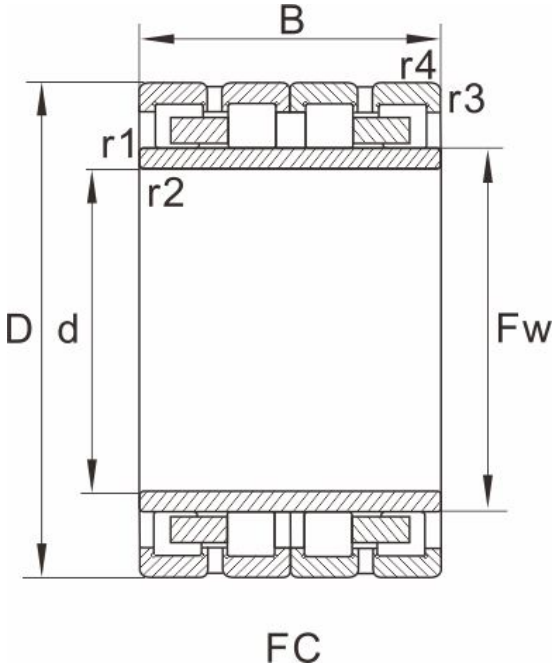

型号	FCD6492300

外形尺寸(mm)

d	320
D	460
B	300
Fw	357
r1.2min	4
r3.4min	4
图列	4

基本额定载荷(kN)

动荷载	2940
静荷载	8430
重量 (kg)	164

参考型号

SKF	
FAG	
NTN	
NSK	
KOYO	