FCD76112300

产品尺寸参数

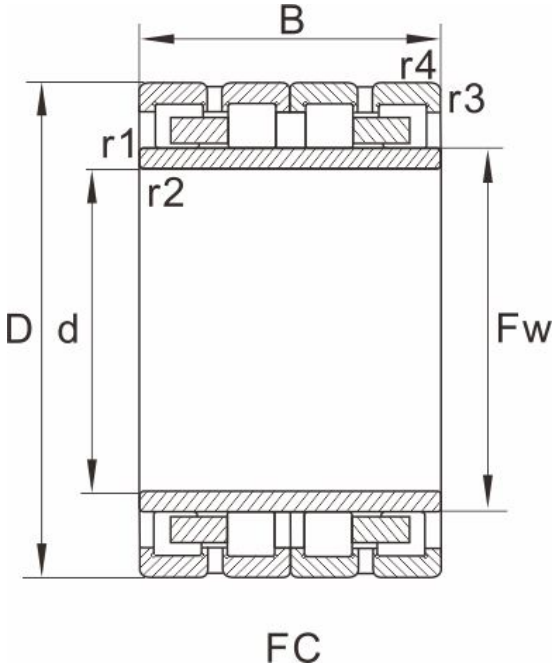

型号	FCD76112300

外形尺寸(mm)

d	380
D	560
B	300
Fw	424
r1.2min	4
r3.4min	4
图列	10

基本额定载荷(kN)

动荷载	4700
静荷载	9650
重量 (kg)	260

参考型号

SKF	BC4B322189
FAG	
NTN	
NSK	
KOYO	