FCDP10216500

产品尺寸参数

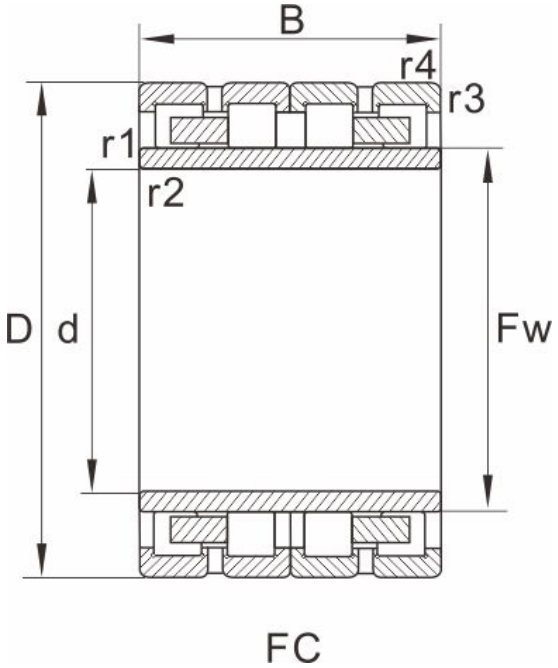

型号	FCDP10216500

外形尺寸(mm)

d	510
D	680
B	500
Fw	560
r1.2min	6
r3.4min	6
图列	10

基本额定载荷(kN)

动荷载	8970
静荷载	24700
重量 (kg)	522

参考型号

SKF	BC4B319411
FAG	567725A
NTN	
NSK	
KOYO	