FCDP126184515

产品尺寸参数

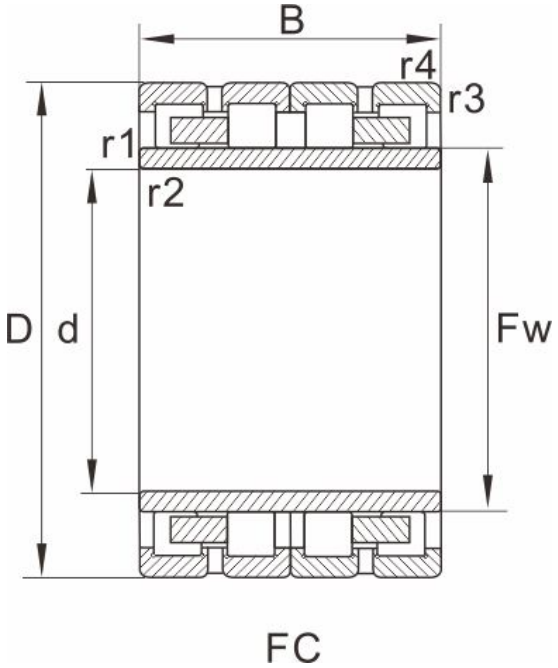

型号	FCDP126184515

外形尺寸(mm)

d	630
D	920
B	515
Fw	700
r1.2min	7.5
r3.4min	7.5
图列	10

基本额定载荷(kN)

动荷载	10700
静荷载	17160
重量 (kg)	1182

参考型号

SKF	
FAG	
NTN	
NSK	
KOYO	