GAY45NPPB

产品尺寸参数

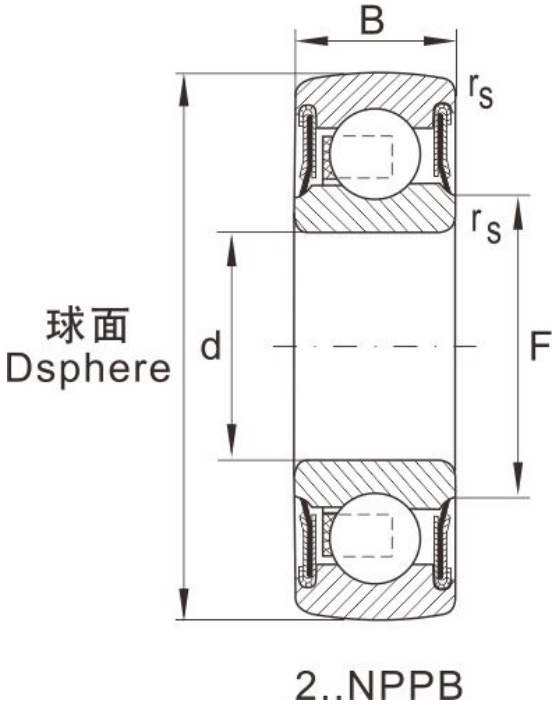

型号	GAY45NPPB
轴径	45
重量	0.55

尺寸

d	45
D	85
B	22
B1	--
E	11
F	57
F1	--
G	6.4
L	41.5
N	8
R	--
rs min	--
A/F	4
极限速度min-1	--

额定负荷

动负荷	32500
静负荷	20400