GAY60NPPB

产品尺寸参数

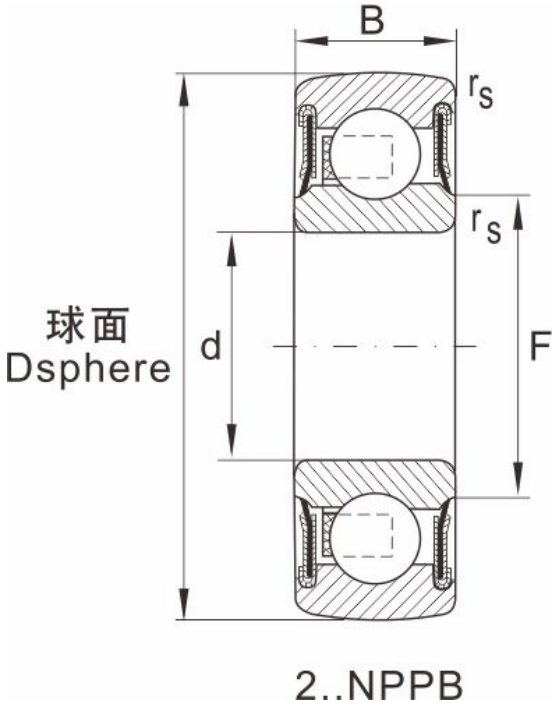

型号	GAY60NPPB
轴径	60
重量	1.07

尺寸

d	60
D	110
B	24
B1	--
E	13
F	76
F1	--
G	7.6
L	47
N	10
R	--
rs min	--
A/F	5
极限速度min-1	--

额定负荷

动负荷	52000
静负荷	36000