GLE25KRRB

产品尺寸参数

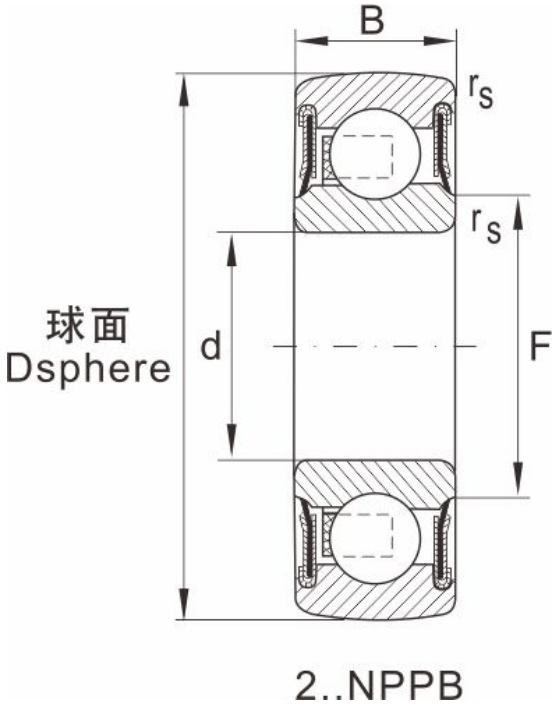

型号	GLE25KRRB
轴径	25
重量	0.19

尺寸

d	25
D	52
B	15
B1	16.7
E	14.7
F	33.8
F1	42.5
G	3.9
L	34.9
N	8
R	7
rs min	--
A/F	--
极限速度min-1	--

额定负荷

动负荷	14000
静负荷	7800