GLE30KRRB

产品尺寸参数

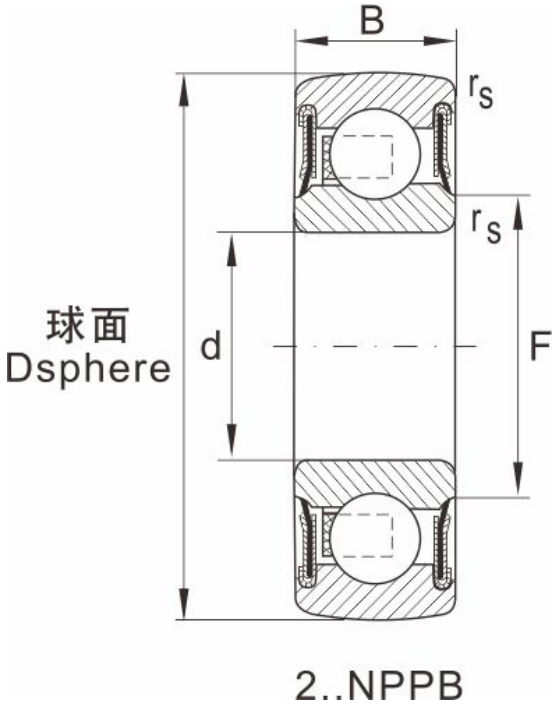

型号	GLE30KRRB
轴径	30
重量	0.3

尺寸

d	30
D	62
B	18
B1	20.7
E	14.5
F	40.2
F1	52
G	5
L	36.5
N	8
R	7
rs min	--
A/F	--
极限速度min-1	--

额定负荷

动负荷	19500
静负荷	11300