GLE40KRRB

产品尺寸参数

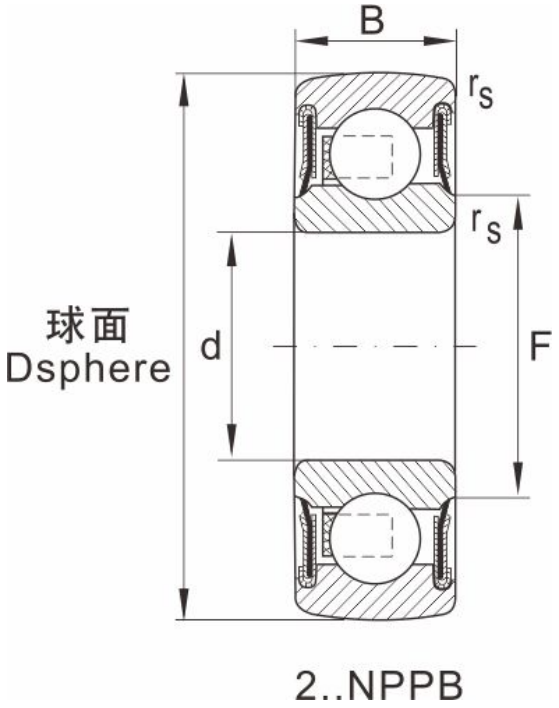

型号	GLE40KRRB
轴径	40
重量	0.58

尺寸

d	40
D	80
B	21
B1	23.5
E	15.9
F	52.3
F1	68.3
G	6.2
L	42.9
N	9
R	7
rs min	--
A/F	--
极限速度min-1	--

额定负荷

动负荷	32500
静负荷	19800