GLE60KRRB

产品尺寸参数

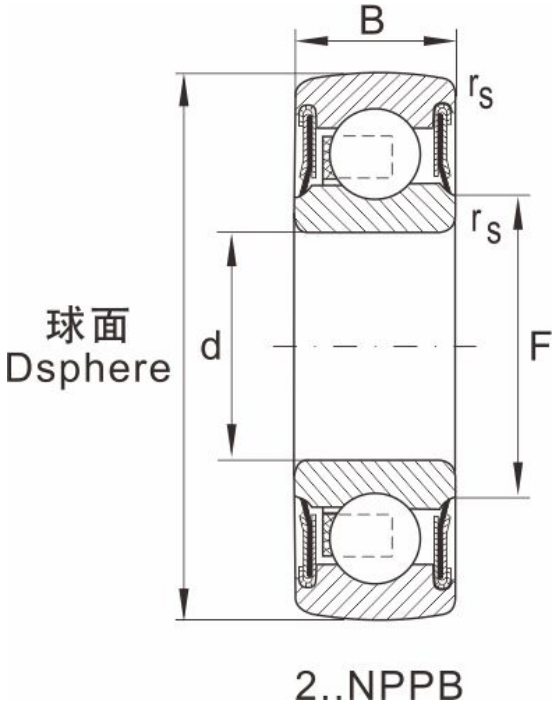

型号	GLE60KRRB
轴径	60
重量	0.52

尺寸

d	60
D	110
B	24
B1	29
E	24.6
F	76.5
F1	95.9
G	7.6
L	61.9
N	12
R	9
rs min	--
A/F	--
极限速度min-1	--

额定负荷

动负荷	52000
静负荷	36000