GSH30RRB

产品尺寸参数

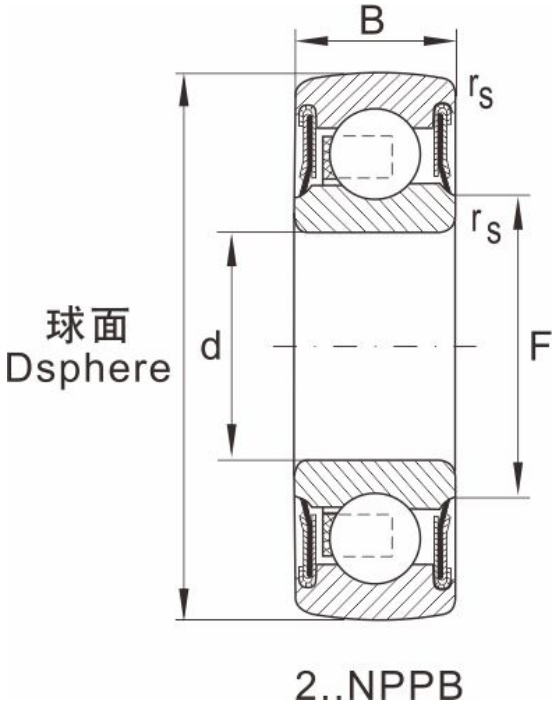

型号	GSH30RRB
轴径	30
重量	0.27

尺寸

d	30
D	62
B	18
B1	18
E	9
F	--
F1	--
G	5
L	32
N	--
R	--
rs min	--
A/F	--
极限速度min-1	--

额定负荷

动负荷	18900
静负荷	11300