GYE40KRRB

产品尺寸参数

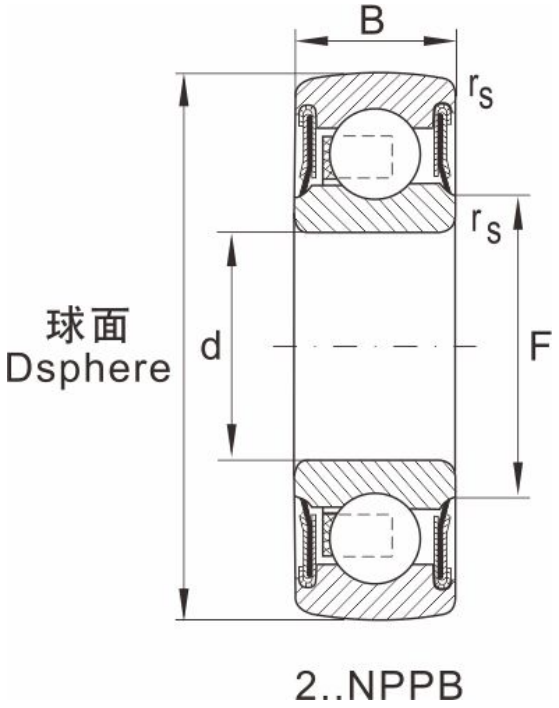

型号	GYE40KRRB
轴径	40
重量	0.65

尺寸

d	40
D	80
B	21
B1	23.5
E	19
F	52.3
F1	68.3
G	6.2
L	49.2
N	8
R	--
rs min	--
A/F	4
极限速度min-1	--

额定负荷

动负荷	32500
静负荷	23200