GYE45KRRB-210

产品尺寸参数

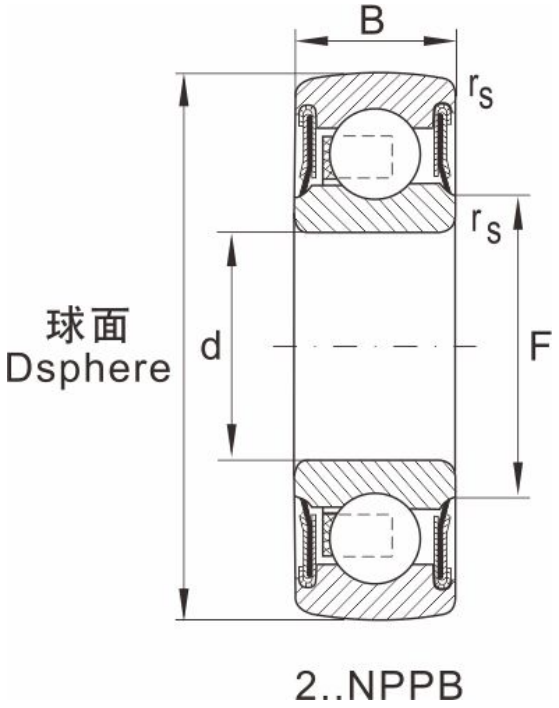

型号	GYE45KRRB-210
轴径	45
重量	0.8

尺寸

d	45
D	90
B	22
B1	26.4
E	19
F	62.8
F1	77.3
G	6.5
L	51.6
N	8.5
R	--
rs min	--
A/F	4
极限速度min-1	--

额定负荷

动负荷	32500
静负荷	20400